EM CASO DE CRUZAMENTO DA ELETROCALHA OU DO PERFILADO COM ALGUM OBSTÁCULO ESTRUTURAL OU DE INSTALAÇÕES, COMO TUBULAÇÕES DE GASES OU HIDRÁULICAS, ADMITE-SE UTILIZAR DAS CONEXÕES PARA DESVIAR O CURSO EM QUESTÃO PARA CONTORNAR O CRUZAMENTO E SANAR O CONFLITO, VOLTANDO PARA O CAMINHO ORIGINAL APÓS O CRUZAMENTO.

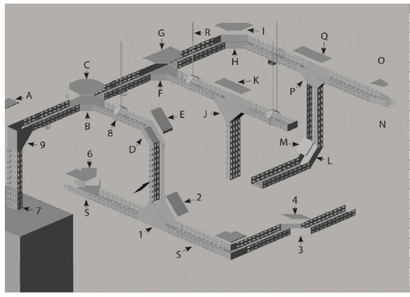

Nº	Item
01	TE vertical de subida
02	Tampa para TE vertical de subida
03	Desvio à direita
04	Tampa para desvio à direita
05	Junção à direita
06	Tampa para junção à direita
07	Acoplamento para painel
08	Suporte suspensão simples tirante
09	Curva de inversão
10	Tampa para curva de inversão
11	Cruzeta horizontal 90°
12	Tampa para cruzeta horizontal 90°
13	Curva vertical externa 90°
14	Tampa para curva vertical externa 90°
15	TE horizontal 90°
16	Tampa para TE horizontal 90°
17	Curva horizontal 90°
18	Tampa para curva horizontal 90°
19	TE vertical de descida
20	Tampa para TE vertical de descida
21	Curva vertical interna 90°
22	Tampa para curva vertical interna 90°
23	Redução concêntrica
24	Tampa para redução concêntrica
25	TE vertical de descida lateral
26	Tampa para TE vertical de descida lateral
27	Vergalhão roscado
28	Eletrocalha perfurada

DETALHE GENÉRICO DAS CONEXÕES DE ELETROCALHA
SEM ESCALA

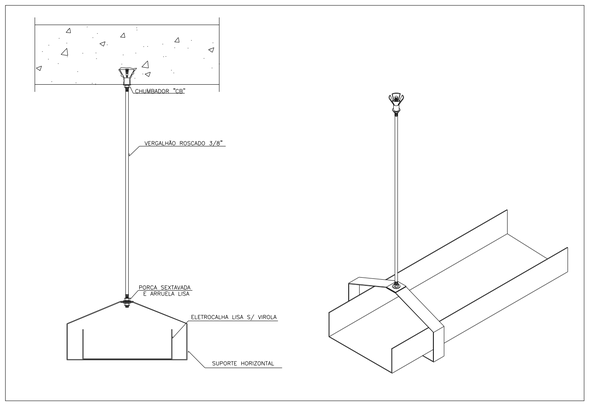

DETALHE GENÉRICO DA SUPORTAÇÃO DE ELETROCALHA NA LAJE
SEM ESCALA

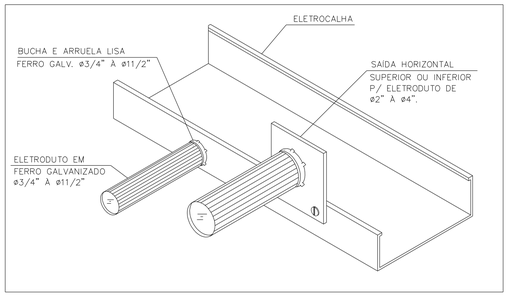

DETALHE GENÉRICO DE SAÍDA LATERAL DE ELETROCALHA PARA ELETRODUTO METÁLICO
SEM ESCALA

DETALHE ILUSTRATIVO ELETROCALHA
SEM ESCALA

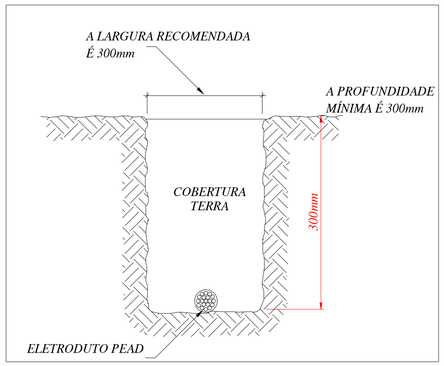

DETALHE ILUSTRATIVO VALA PARA ELETRODUTOS NO SOLO
SEM ESCALA

DETALHE ILUSTRATIVO INSTALAÇÃO DE PRESSOSTATO
SEM ESCALA

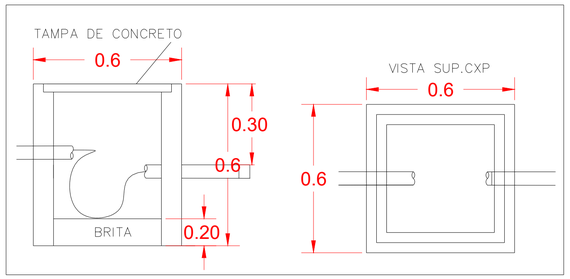

DETALHE ILUSTRATIVO CAIXA DE PASSAGEM DE ALVENARIA
SEM ESCALA

NOTAS

-Todos os equipamentos presentes nesse projeto, deverão ser testados e atestados seu correto funcionamento após o término das instalações.
-Para garantir uma boa instalação, todas as conexões ou emendas deverão estar protegidas de interpéries, estando sempre dentro das caixas ou dos equipamentos.
-Todas as emendas nos circuitos embutidos no solo e/ou nas áreas externas deverão ser isoladas com uma primeira camada de fita de auto fusão e após com uma segunda camada finalizando com fita isolante.
-Toda e qualquer instalação, manutenção e procedimentos realizados devem seguir as diretrizes da NBR:5410, NR-10 e NR-12.
-Todos os condutores devem conter suas especificações visíveis em sua isolação.
-Todos os eletrodutos aparentes em área externa deverão ser de ferro zincado ou galvanizado.
- Todos os materiais utilizados na obra deverão ser fabricados de acordo com as normas ABNT correspondentes e certificados no Inmetro.
-Todos os disjuntores de circuitos terminais deverão ser de curva C e no mínimo 3KA. Não será permitido o acoplamento de disjuntores monopolares para substituição de disjuntores bipolares e/ou tripolares.
-Todo barramento que for utilizado para distribuição de fase, neutro ou terra em painel, deve ter a capacidade de corrente igual ou superior ao disjuntor geral do respectivo quadro.
-Os quadros elétricos deverão possuir contra tampa em acrílico (transparente) para evitar contato com barramento vivo, devem ter todos os circuitos identificados em seus respectivos disjuntores e terem o quadro de cargas impresso na tampa do quadro.Todas as partes metálicas deverão ser aterradas.
-Todas as tomadas devem ser do tipo padrão 2P+T.
-Todas as tomadas, interruptores e afins devem ser instalados em caixa de pvc 2x4" de embutir quando não especificados.
-Deve ser embutido caixa de pvc octagonal 4x4" no centro do local de instalação de todas as luminárias de sobrepor.
-Tomadas para ar condicionados estão sujeitas a adequação em sua localização de acordo com o layout de instalação dos equipamentos do projeto de climatização.
-Todos os eletrodutos de embutir na laje/parede quando não especificados são 3/4".
-Todos os eletrodutos PEAD de embutir no solo ou eletrodutos metálicos aparente quando não especificados são 1".

-Padrão de cores dos condutores:

Fase = Preto
Neutro = Azul
Terra = Verde
Retorno = Amarelo

DEVERA SER INSTALADO UMA PLACA COM DIZERES (RISCO DE CHOQUE) NA PORTA DOS QUADRO ELÉTRICOS.

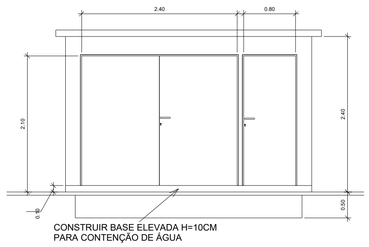

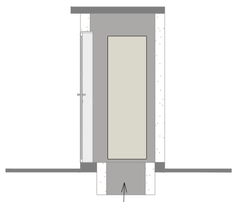

SOLEIRA NEGATIVA PARA RECEBER DUTOS E PASSAGEM DOS CABOS

CORTE - A

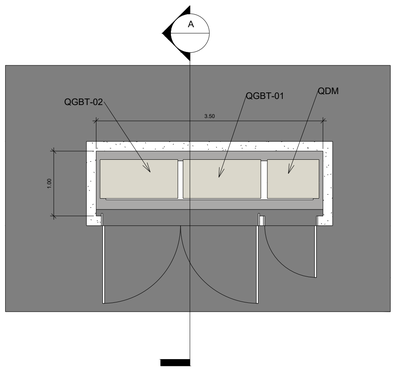

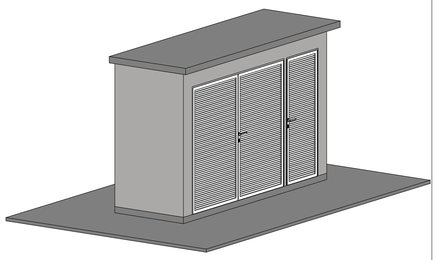

DETALHE ILUSTRATIVO ABRIGO DOS QUADROS GERAIS
SEM ESCALA

NOTA

DEVE-SE DEMOLIR QUADRO GERAL EXISTENTE E CONSTRUIR ABRIGO NOVO AO LADO PARA NOVOS QUADROS GERAIS.

NOTA

ELETRODUTOS DEVEM ACOMPANHAR ALTURA DE TUBULAÇÕES JÁ EXISTENTES APARENTES NO ENTORNO DOS PRÉDIOS.

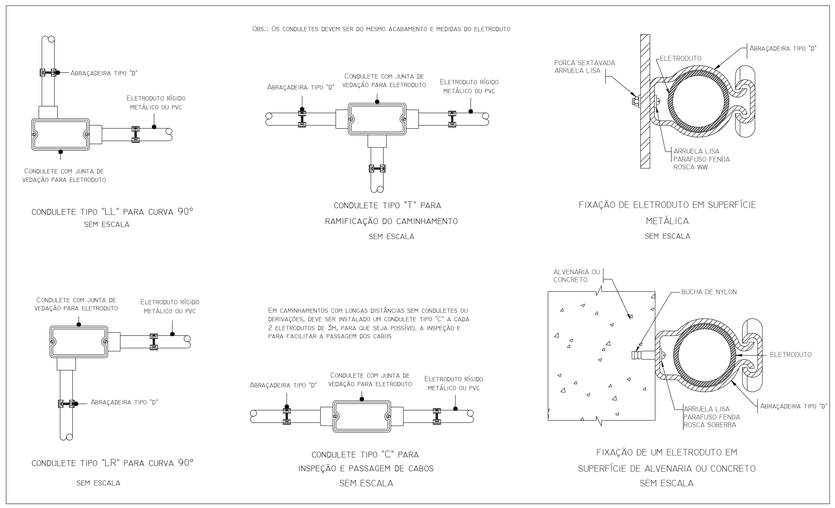

DETALHE ILUSTRATIVO CONDULETES
SEM ESCALA

PROPRIETÁRIO/RES.PELO USO: | RESPONSÁVEL TÉCNICO:

REVISÃO	DESCRIÇÃO	CORREÇÃO	DATA	RESP.

FGA ELÉTRICA
ENGENHARIA ELÉTRICA
E-mail: diretoria@fgaeletrica.com.br CEL.: (15)99743-8110
CNPJ:33.519.129-0001-04

OBRA: CONSERVATÓRIO MUSICAL DE TATUÍ - UN.1
PROPRIETÁRIO: CONSERVATÓRIO MUSICAL DE TATUÍ - UN.1
LOCAL: RUA SÃO BENTO, 415, CENTRO, TATUÍ, SP
TÍTULO: PROJETO DISTRIBUIÇÃO ELÉTRICA - DETALHES
AUTOR DO PROJETO: BRUNO CAMPOS DOMINGUES - **CREA/SP:** 507.106.919-4
RESP.TÉCNICO: GENIVALDO ANTUNES FOGAÇA - **RNP:** 262.840.338-26
RRT / ART: CFT2302672641
DATA: 12/06/2023
ESCALA: 1:100
FOLHA: 06/06